xiaomi

Xiaomi Vacuum Cleaner G11 Battery Pack Uživatelská příručka

Bezpečnostní pokyny

Před použitím si pečlivě přečtěte tuto příručku a uschovejte si ji pro budoucí použití.

- Baterii nerozebírejte, neporušujte, netlačte na ni a nevhazujte ji do ohně.
- Pokud dojde k úniku tekutiny z baterie, okamžitě ji přestaňte používat.
- Nevystavujte baterii vysokým teplotám.
- Pokud se dostanete do fyzického kontaktu s jakoukoli látkou, která by mohla vytéct z baterie, opláchněte místo kontaktu velkým množstvím vody a okamžitě vyhledejte lékařskou pomoc.
- Nerozebírejte, neotvírejte ani neskartujte sekundární baterie.
- Nevystavujte baterie teplu ani ohni. Neskladujte je na přímém slunci.
- Baterii nezkratujte. Neukládejte baterie náhodně do krabice nebo zásuvky, kde by mohlo dojít k jejich vzájemnému zkratu nebo ke zkratu jinými kovovými předměty.
- Nevyjímejte baterii z původního obalu, dokud ji nebudete potřebovat k použití.
- Baterie nevystavujte mechanickým nárazům.
- V případě vytečení baterie nedovolte, aby se kapalina dostala do kontaktu s pokožkou nebo očima.

Pokud dojde ke kontaktu, omyjte zasažené místo velkým množstvím vody a vyhledejte lékařskou pomoc.

- Nepoužívejte žádné baterie, které nejsou určeny pro použití s tímto zařízením.
- Baterie uchovávejte mimo dosah dětí. Děti by měly baterie používat pouze pod dohledem.
- Vždy kupujte jen baterii doporučenou výrobcem pro dané zařízení.
- Udržujte baterie v čistotě a suchu.
- Pokud jsou póly baterie znečištěné, otřete je čistým suchým hadříkem.
- Po delší době skladování může být potřeba baterie několikrát nabít a vybít, aby bylo dosaženo maximálního výkonu.
- Skladovací teplota: -20 °C až 25 °C
- Skladovací vlhkost: 20 % - 75 %
- Bezpečnostní opatření při nabíjení: Používejte pouze s napájecí jednotkou BLJ24WD260090P-V/B pro nabíjení při okolní teplotě 7 °C až 35 °C.
- Pokud baterii nepoužíváte, nenechávejte ji dlouhodobě nabitou.

- Baterii neponořujte do vody.
- Nepokoušejte se baterie rozbít nebo nechat spadnout na zem.
- Do baterie nezatloukejte hřebík, nebijte do ní kladivem ani na ni nedupejte.
- Baterie správně zlikvidujte. Originální literaturu k výrobku si uschovejte pro budoucí použití.

Poznámka: Vyobrazení výrobku, příslušenství a uživatelského rozhraní v uživatelské příručce slouží pouze pro referenční účely. Skutečný výrobek a funkce se mohou lišit v důsledku vylepšení výrobku.

Instalace baterie

Posouvejte vysavač po dráze baterie, dokud nezapadne na místo.
Poznámka: Po instalaci baterie vysavač zapněte stisknutím tlačítka napájení.

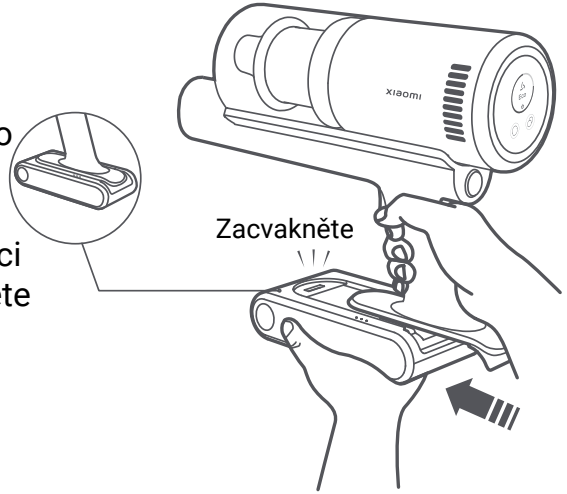

Vyjmutí baterie

Držte vysavač v jedné ruce a do druhé ruky uchopte baterii, poté stiskněte tlačítko pro uvolnění baterie a táhněte vysavač ve vyobrazeném směru, abyste jej mohli oddělit od baterie.

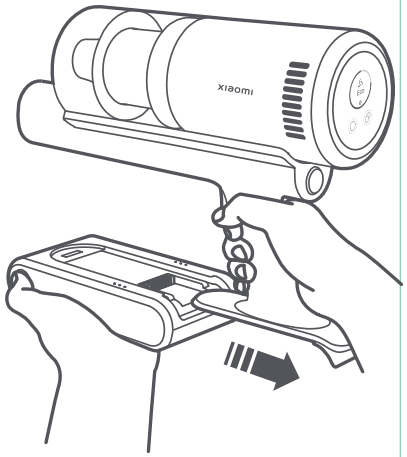

Nabíjení

Nabíjení vysavače na nabíjecím a úložném držáku 2 v 1

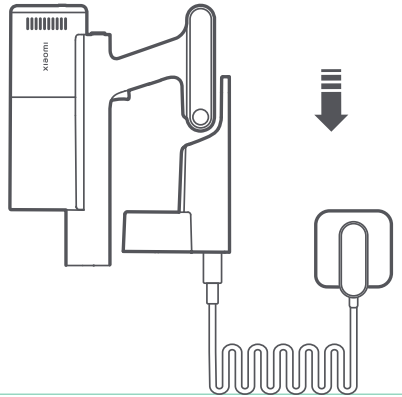

Nabíjení vysavače pomocí napájecí jednotky

Baterii lze nabíjet, když je nasazená na vysavači, nebo ji lze vyjmout a nabíjet samostatně.

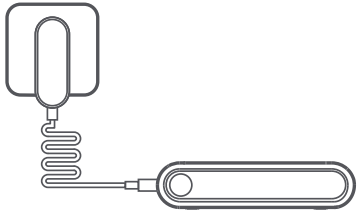

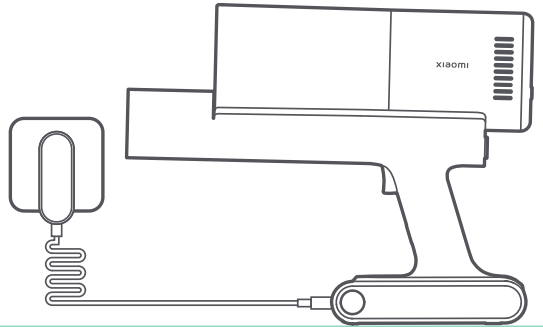

Indikátor stavu baterie

● Nesvítí ☼ Bliká ○ Svítí

Během používání

● ● ○ Nízký stav baterie

● ○ ○ Poloviční stav baterie

○ ○ ○ Téměř plná baterie

Během nabíjení

☼ ☼ ☼ Nabíjení (nízký stav baterie)

☼ ☼ ○ Nabíjení (střední stav baterie)

☼ ○ ○ Nabíjení (vysoký stav baterie)

○ ○ ○ Plně nabito

Specifikace

Název	Battery Pack	Energie	67.71 Wh
Model	MJWXCQ05XYHW-DC	Jmenovitá kapacita	3050 mAh
Rozměry produktu	165 x 80 x 36 mm	Jmenovité napětí	22.2 V ⎓

ZÁRUČNÍ UPOZORNĚNÍ

Jako zákazník společnosti Xiaomi máte za určitých podmínek nárok na další záruky. Společnost Xiaomi nabízí specifické spotřebitelské záruční výhody, které jsou doplňkem, nikoliv náhradou, jakýchkoliv zákonných záruk poskytovaných vaším národním spotřebitelským právem. Trvání a podmínky týkající se záručních výhod naleznete na oficiálních webových stránkách společnosti Xiaomi https://www.mi.com/en/service/warranty/. S výjimkou případů zakázaných zákony nebo jinak přislíbených společností Xiaomi. poprodejní služby jsou omezeny na zemi nebo oblast původního nákupu. V rámci spotřebitelské záruky vám společnost Xiaomi podle svého uvážení výrobek opraví, vymění nebo vrátí peníze v maximálním rozsahu povoleném zákonem. Na běžné opotřebení, vyšší moc, zneužití nebo poškození způsobené nedbalostí nebo chybou uživatele se záruka nevztahuje. Kontaktní osobou pro poprodejní servis může být jakákoli osoba v autorizované servisní síti společnosti Xiaomi, autorizovaní distributoři společnosti Xiaomi nebo konečný

prodejce, který vám výrobky prodal. V případě pochybností se obraťte na příslušnou osobu, kterou může určit společnost Xiaomi.
Tyto záruky neplatí v Hongkongu a na Tchaj-wanu.
Na výrobky, které nebyly řádně dovezeny a/nebo nebyly řádně vyrobeny společností Xiaomi a/nebo nebyly řádně získány od společnosti Xiaomi nebo oficiálního prodejce společnosti Xiaomi, se tyto záruky nevztahují. V souladu s platnými zákony můžete využít záruky od neoficiálního prodejce, který výrobek prodal. Společnost Xiaomi vás proto vyzývá, abyste se obrátili na prodejce, u kterého jste výrobek zakoupili.

Vyrobeno pro: Xiaomi Communications Co., Ltd.

Výrobce: Beijing Shunzao Technology Co., Ltd.
(a Mi Ecosystem company)

Adresa: 101, 1st floor, Building1, No.16, Anningzhuang East Road, Haidan District, 100089 Beijing, PEOPLE'S REPUBLIC OF CHINA
Pro více informací navštivte stránky www.mi.com

Dovozce:
Beryko s.r.o.
Pod Vinicemi 931/2, 301 00 Plzeň
www.beryko.cz

22
PAP

Verze uživatelské příručky: V1.0